POMPĂ ELECTRONICĂ
DE RIDICARE PRESIUNE

Pompa de ridicare presiune electronică cu frecvență variabilă, este compusă în principal din motor, pompă de apă, etanșare și controler. Motorul este un motor ecranat, cu rotor cu magnet permanent, iar acționarea este controlată de un convertor de frecvență special. Pompa de apă și motorul sunt sigilate de manșonul de protecție, iar garnitura fixă este sigilată de inelul de etanșare din cauciuc "O-ring". Această serie de pompe electronice are dimensiuni mici, greutate redusă, structură compactă, simplă și convenabilă în instalare. Este o pompă electronică de uz casnic cu eficiență ridicată, cu consum redus de energie, potrivită pentru ridicarea presiunii apei de la rețea sau din instalațiile de încălzire sau alte instalații și are o gamă largă de aplicații.

Condiții de funcționare

1. Temperatura medie maximă: 95°C
2. Valoarea PH-ului lichidului cuprinsă între 6,5 și 8,5
3. Mediu de lucru: fără depuneri chimice, murdărie, medii corozive dăunătoare sau mediu cu gaze inflamabile și explozive; Clasa de izolație: F
4. Frecvența sursei de alimentare este de 50 Hz/60 Hz, tensiunea este de 230 V, iar valoarea fluctuației tensiunii nu depășește 10% din valoarea nominală.

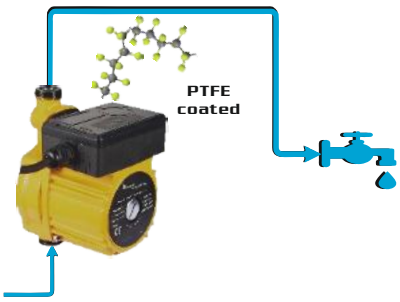



Curba de funcționare debit/înălțime

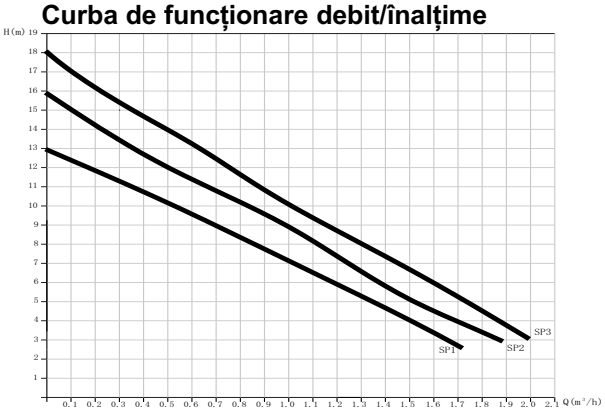

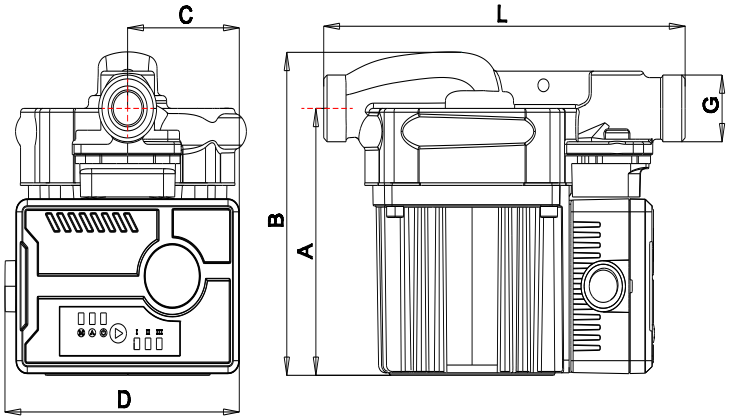

Model	Dimensiuni(mm)					
	A	B	C	D	L	G (inch)
PG12/18EA-C	104	126	50	105	162	3/4
PG20/18EA-C	104	126	50	105	162	1

Date tehnice

Model	Filet pompă (inch)	Debit nominal (m^3/h)	Înălțime pompare nominală (m)	Înălțime pompare maximă (m)	Putere nominală (w)	Putere intrare (w)	Eficiență energetică (%)
PG12/18EA-C	3/4	0.8	11	18	120	120	23
PG20/18EA-C	1	0.8	11	18	120	120	23

TRIVAS grup
Your Partner in HVAC & Green Energy

CERTIFIED ISO 9001

CERTIFIED ISO 14001

Strada Mercur nr.49,
Brăila, România
Tel. 0339 732 728
info@trivasgrup.ro
www.trivasgrup.ro