POMPA HIDROFOR CU CONVERTIZOR DE FRECVENTA

WGZ15-45EA



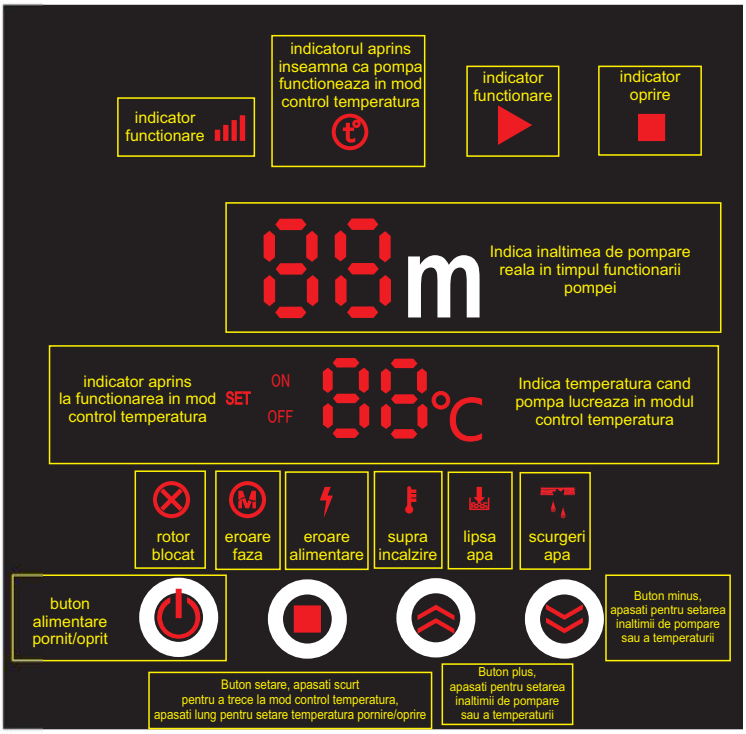

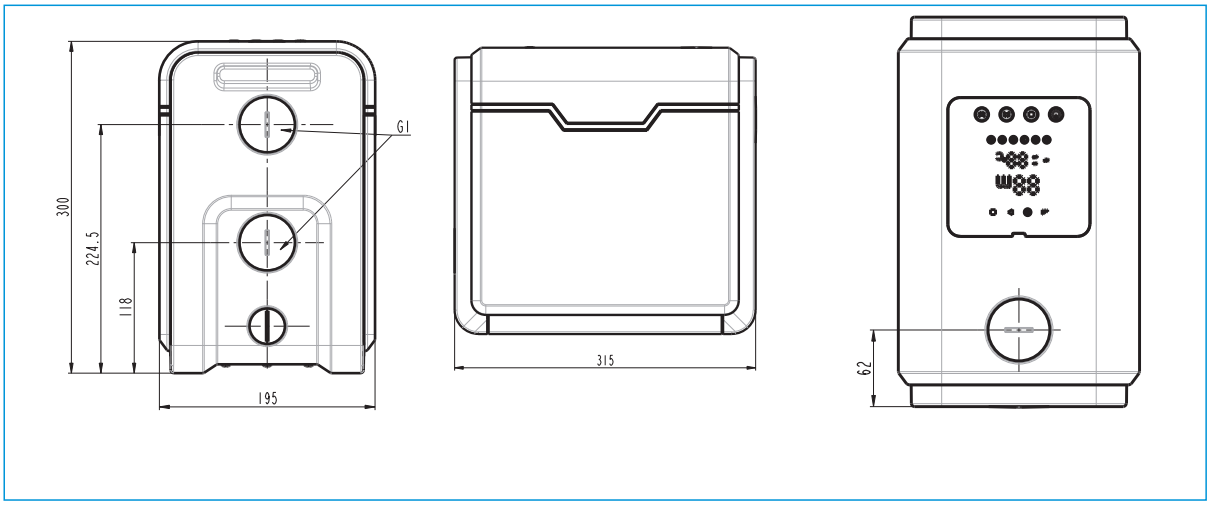

Model	Conectare (inch)	Debit nominal (m^3/h)	Inaltime de pompare (m)	Inaltime max. de pompare (m)	Putere Nominala (W)	Putere intrare (W)
WGZ15-45EA	1	2.5	25	45	600	600

TRIVAS grup
Your Partner in HVAC & Green Energy

CERTIFIED ISO 9001

CERTIFIED ISO 14001

Strada Mercur nr.49,
Brăila, România
Tel. 0339 732 728
info@trivasgrup.ro
www.trivasgrup.ro

POMPA HIDROFOR CU CONVERTIZOR DE FRECVENTA

WGZ15-45EA

Mod presiune constanta

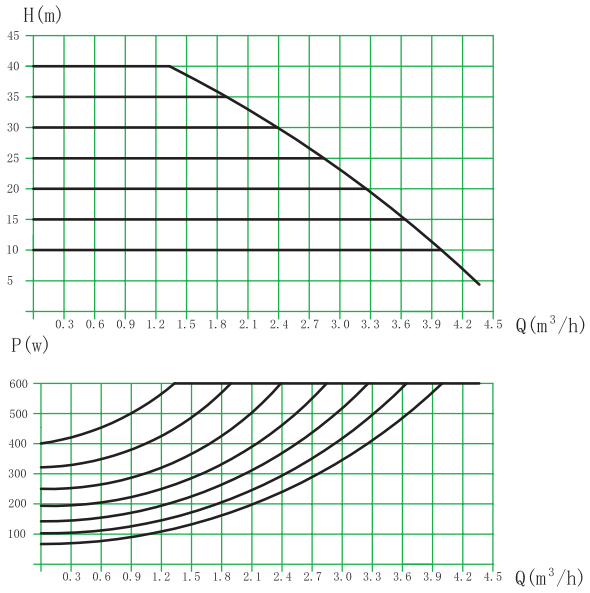

Mod turatie constanta (mod manual)

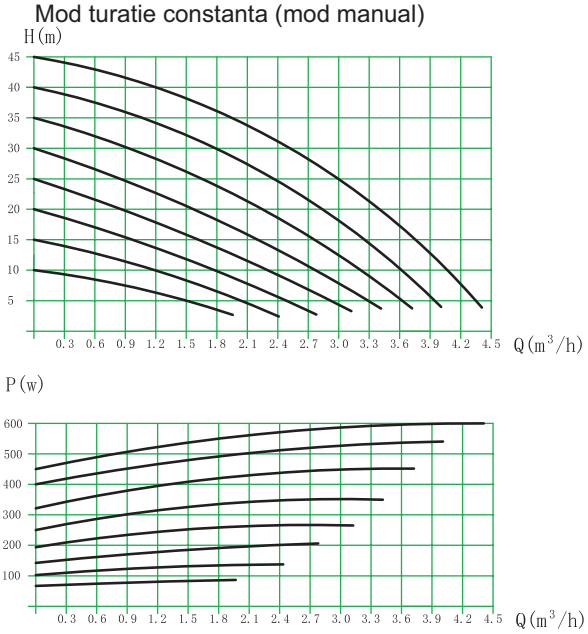

Pompa ridicare presiune inteligenta cu magnet permanent

• Functionare :

WGZ15-45EA este o pompa inteligenta nou care a schimbat structura si asezarea motorului intr-o carcasa atent gandita. Astfel, asezarea motorului in carcasa, a redus nivelul de zgomot si a rezolvat problema scurgerilor de apa frecvent intalnite la pompele cu autoamorsare.

• Domeniu de Aplicare :

Poate fi folosita in aplicatii casnice cum ar fi circulatia apei calde, cresterea presiunii din retea pentru utilizarea zilnica, udarea gradinii alimentarea cu apa a casei sau alte aplicatii.

WGZ15-45EA isi ajusteaza performantele in concordanta cu cererea de apa dintr-un anumit moment, si asigura o presiune constanta la toti robinetii.

Avantaje:

- Magnet permanent
- Tehnologie cu convertizor de frecventa
- Economie la curent
- Functie de protectie
- Zgomot redus
- Motor cu o noua structura
- Utilizabila pentru apa calda si rece
- 2 in unu: pompa circulatie si pompa ridicare presiune

Strada Mercur nr.49,
Brăila, România
Tel. 0339 732 728
info@trivasgrup.ro
www.trivasgrup.ro