TRIVAS grup
Your Partner in HVAC & Green Energy

CERTIFIED ISO 9001

CERTIFIED ISO 14001

Strada Mercur nr.49,
Brăila, România
Tel. 0339 732 728
info@trivasgrup.ro
www.trivasgrup.ro

INSTRUCŢIUNI DE UTILIZARE
PENTRU ECHIPAMENTUL DE DETECŢIE SCURGERI GAZE

Pentru a evita rănirile, defectarea produsului şi alte potenţiale accidente, nu utilizaţi echipamentul înainte de citirea manualului. Personalul necalificat nu trebuie să deschidă capacul cu conexiuni din detector şi nici să încerce a cupla electroventilul la reţeaua de gaz. Citiţi cu atenţie rândurile ce urmează. De înţelegerea lor depinde siguranţa dvs.



1. Descriere

Detectorul de gaz cu alarmă este un dispozitiv pentru uz în locuinţă, birou sau atelier, care se montează în scopul de a detecta concentraţiile de gaze şi vapori toxici, folosind componente sensibile la aer, după o tehnologie foarte avansată. Dispozitivul furnizează semnale vizuale şi acustice când concentraţia de gaze atinge valorile presetate amintindu-vă să luaţi măsurile urgente care se impun în acest caz. **ATENŢIE! ECHIPAMENTUL SE MONTEAZĂ DE CĂTRE PERSONAL CALIFICAT ÎN INSTALAŢII GAZE**.

2. Specificaţiile tehnice ale detectorului

Model	TVG-GN
Tensiune alimentare	230Vca ±15%, 50Hz
Consum	≤1,5W
Condiţii de lucru	Temperatura: -10°C~55°C, Umiditate: <95%
Timp de răspuns	≤30s, iniţializare 3 min.
Mod sesizare gaz	Dispersare naturală
Nivel alarmă	TVG-GN: pentru gaz natural, 10% L.I.E.
Metoda de alarmare	Sonoră şi luminoasă
Nivel alarmă sonoră	~80dB
Masa	<290g
Dimensiuni	125×85×45mm
Declanşare	Impuls către electrovalvă, tensiune nominală 9-12Vcc

3. Funcţionare şi indicaţii



1	LED verde, martor de tensiune
2	LED portocaliu, prealarmă, calibrare
3	LED portocaliu, alarmă, defect
4	Difuzor, alarmă acustică
5	W-UP, buton oprire alarmă
6	TEST, butonul se apasă când se doreşte testarea funcţiei de alarmă
7	LED roşu, alarmă vizuală

4. Instalare

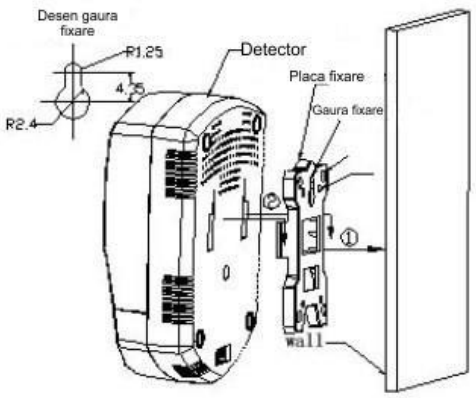

4.1 Instalaţi detectorul pe un perete, la o distanţă orizontală de 2-4m faţă de aragaz sau altă sursă de gaz.

4.2 Verticala dispozitivului va fi decisă în conformitate cu tipul gazului utilizat. De exemplu, pentru gaz natural, la 30 cm sub tavan.

4.3 Următoarele spaţii trebuiesc evitate:

a) În apropierea ferestrelor sau zonele unde există curent de aer puternic;

b) Ceaţă umedă (fum) şi picături, ori alte locuri umede;

c) Locuri poluate sau cu temperatură ridicată, de exemplu în apropierea cuptorului;

d) Zone acoperite de mobilier sau electrocasnice.

4.4 Alegerea unui mod de instalare potrivit conform condiţiilor de mai sus. Varianta 1: Alegeţi un perete sau loc potrivit conform cerinţelor 4.1, 4.2. Fixaţi plăcuţa suport cu şuruburi Ø3 sau Ø5, prin găurile de trecere, conform desenului alăturat, apoi agăţaţi detectorul de placa suport.

RO4588222 J9/191/2018 RO67BTRLRONCRT0228806901, Banca Transilvania, suc. Marriott, Bucureşti

Strada Mercur nr.49,
Brăila, România
Tel. 0339 732 728
info@trivasgrup.ro
www.trivasgrup.ro

Varianta 2: Alegeţi un perete sau loc potrivit conform cerinţelor 4.1, 4.2. Fixaţi un cui (mărimea Ø2) în perete. Agăţaţi produsul de cui, conform desenului.

5. Instrucţiuni de utilizare

5.1 Introduceţi ştecherul detectorului în priză (după ce electrovalva a fost conectată în mod corespunzător în instalaţia de gaz şi mufată electric la senzor) şi pe aparat se va aprinde LED verde (1) şi LED portocaliu din mijloc (2), semn că dispozitivul a primit curent electric şi că a intrat în modul calibrare. La circa 3 minute, după ce pastila detectoare s-a acomodat cu mediul ambiant, echipamentul intră în modul detectare (veghe). După iniţializare (calibrare), LED portocaliu din mijloc (2) se va stinge, fiind aprins doar LED verde (1), ca martor de tensiune.

5.2 Dacă în aer concentraţia de gaz creşte peste nivelul presetat, detectorul va intra în modul de alarmă, adică LED roşu (7) aprins, difuzorul (4) va transmite semnal sonor, iar electroventilul va aclanşa, adică va închide gazul. În acest caz deschideţi imediat ferestrele, pentru o aerisire rapidă a spaţiului. Nu încercaţi să porniţi sau să opriţi niciun dispozitiv electric, inclusiv telefonul mobil sau lumina, pentru a nu genera scântei electrice. Sunaţi la telefon din curte sau din afara blocului, furnizorul de gaz, ori cereţi ajutorul unei firme specializate în intervenţii gaze. Odată ce concentraţia de gaz din cameră scade sub nivelul de alarmă presetat, detectorul se va opri din modul de alarmă şi va intra în modul detecţie automat.

5.3 Pentru a vă folosi de gaz în continuare este necesar să ajungeţi la electroventil, să deşurubaţi capacul transparent şi să ridicaţi de tijă. În acest fel aţi rearmat manual electroventilul, permiţând gazului să circule spre aragaz, centrală termică etc.

5.4 Dacă după repornirea detectorului alarma de reactivează, înseamnă că scurgerile de gaz persistă. Există posibilitatea ca după repornirea detectorului, LED portocaliu din dreapta (3) să fie aprins. Acest lucru înseamnă că ceva este în neregulă cu senzorul şi nu poate semnala excesul de gaz. Este necesar ca firma specializată în instalaţii gaz, care a efectuat montarea dispozitivului, să decidă care este cauza.

6. Operarea butoanelor

a) **W-UP** (5): apăsaţi acest buton pentru a opri calibrarea şi intrarea detectorului în starea detecţie (veghe) imediat. Recomandăm ca operaţia de calibrare să se facă automat de către senzor, evitând apăsarea butonului W-UP.

b) **TEST** (6): apăsaţi acest buton şi detectorul va simula alarma. În acest caz LED-urile portocalii (2) şi (3) se aprind, din difuzorul (4) sunetul sirenei este activat, iar electroventilul închide alimentarea cu gaz.

7. Identificarea şi remedierea defectelor

Defect	Posibilă cauză	Remediere
LED verde (1) stins	Detectorul nu este alimentat la 230Vca	Reintroduceţi ştecherul detectorului în priză
	LED-ul este defect	Contactaţi comerciantul/service-ul
După apăsarea butonului TEST (6) nu se produce alarmarea	Circuit defect	Contactaţi comerciantul/service-ul
Senzorul nu detectează scurgerea de gaz	Calibrarea nu s-a încheiat	Aşteptaţi finalizarea procedurii de iniţializare
	Circuit defect	Contactaţi comerciantul/service-ul
Detectorul intră în mod alarmă imediat după iniţializare (calibrare)	Prea mult fum, alcool, parfum sau alte gaze volatile în spaţiul respectiv	Aerisiţi şi reluaţi testarea
	Nu a fost folosit o perioadă îndelungată de timp	Reporniţi detectorul după aprox. 2 ore
	Circuit defect	Contactaţi comerciantul/service-ul

8. Observaţii

8.1 Este posibil ca detectorul să emită semnal de alarmă în condiţiile în care în spaţiul respectiv, fie s-a fumat şi s-au consumat îndelung băuturi alcoolice ori s-a folosit benzină, parfum, vopsea, diluanţi, acetonă sau alte substanţe volatile.

8.2 Vă rugăm să nu instalaţi/depozitaţi detectorul în medii gazoase ori corozive.

8.3 Vă rugăm să nu folosiţi brichete sau să lăsaţi aragazul deschis, pentru a genera gaz în atmosferă, ca să verificaţi buna funcţionare a echipamentului detector. Pentru verificare folosiţi doar butonul TEST (6), aşa cum scrie la cap. 6, paragraful b).

8.4 Curăţaţi în mod frecvent praful de pe senzor.

Strada Mercur nr.49,
Brăila, România
Tel. 0339 732 728
info@trivasgrup.ro
www.trivasgrup.ro

8.5 Detectorul trebuie să fie ţinut sub tensiune mai mult de 24 ore după o mai lungă perioadă de nefuncţionare.
8.6 În cazul unei utilizări normale, după 3-5 ani, pastila detectoare se consumă, impunându-se schimbarea fie a detectorului, fie a modulului senzor. Această operaţie se va face doar de către personal calificat.

9. Cunoştinţe despre siguranţa în utilizare a gazului

Toate gazele domestice normale a căror L.I.E. (nivel limită de explozie), este sub 10%, amestec cu aer, nu prezintă pericol. Orice concentraţie peste această limită, atrage de la sine riscuri. Concentraţia scurgerilor de gaz în aer duce la afectarea sistemului respirator/nervos al oamenilor, producându-se chiar sufocarea.

a) Motivele producerii pierderilor de gaz:

- Aprindere greşită a aragazului, centralei termice, convectorului etc.
- Focul este sub curent de aer puternic.
- Focul se stinge datorită schimbărilor de presiune din gazul furnizat.
- Electrovalva de gaz nu este bine cuplată, ori racordurile nu sunt de bună calitate sau bine conectare.
- Folosirea greşită a consumatorilor de gaz.
- Sunt numeroase alte motive, de aceea vă rugăm să acordaţi o maximă atenţie atunci când folosiţi echipamente care se alimentează cu gaz.

b) Soluţii pentru evitarea producerii pierderilor de gaz şi remedierea acestora:

- Opriţi focul de la aragaz sau închideţi centrala temică etc.
- Închideţi electroventilul de gaz deşurubând capacul transparent şi apăsând tija.
- Deschideţi uşa şi ferestrele.
- Nu încercaţi să porniţi niciun aparat electrocasnic atunci când alarma este activă. Chemaţi compania de gaz utilizând telefonul din alt spaţiu. Vă rugăm ciocăniţi la uşă în loc să apăsaţi butonul soneriei, când sesizaţi scurgeri de gaz de la vecini.

10. Electroventil 9Vcc



10.1 Elemente componente: 1 corp, 2 cablu electric, 3 capac transparent, 4 tijă cu dop roşu.
10.2. Date tehnice:
Tensiune nominală: 9Vcc
Diametru filet interior: 3/4” (DN20) sau 1” (DN25)
Timp de răspuns: <0,3 sec
Presiune de lucru: 0,5-100kPa
Temperatura de operare: -10 ~ +60°C
Umiditate relativă: 35~90% (fără condens)
Model supapă: normal deschis
10.3 Caracteristici: consum redus de energie, sensibilitate ridicată, fiabilă, dimensiuni mici și ușor de rearmat.
10.4 Instalare și întreținere:
a) În loc curat și ușor accesibil.
b) Ferită de factori meteorologici (ploaie, zăpadă, actiunea directă a razelor solare etc).
c) Conexiune: Atenţie la respectarea polarităţii electrice atunci când montaţi cablul.

Observaţii: În cazul în care apar scurgeri de gaz, detectorul, prin intermediul electroventilului va tăia rapid alimentarea cu gaz, în mod automat. După ce cauza scurgerii de gaz a fost eliminată, puteţi deschide capacul transparent al electroventilului prin deșurubare, pentru a ridica dopul roşu al tijei. Operaţia se numeşte rearmare manuală. Nu uitaţi să înșurubați la loc capacul transparent. Atenţie! Atunci când înșurubați capacul transparent, nu apăsaţi pe dopul roșu al tijei, pentru că acest lucru va duce la taierea alimentării cu gaz. Utilizat în mod corespunzător electroventilul va funcţiona conform parametrilor. Nu uitaţi ca periodic să supuneţi întreg echipamentul de detecție al scurgerilor de gaz, verificărilor oferite de firme specializate.

SIGURANȚA DUMNEAVOASTRĂ ESTE CEL MAI IMPORTANT LUCRU!